明日を創る力

サタケ

ピエゾバルブ･近赤外線カメラ搭載光選別機

SLASH スラッシュ

VQS-01AM

その他の新機能

■ 噴射時間を2パターン設定可能で、軽量異物の選別も容易に

カーボート破片

噴射時間の2パターン設定により、これまでタイミングの合いにくかったカーボート破片など軽量異物の選別性能が向上します。

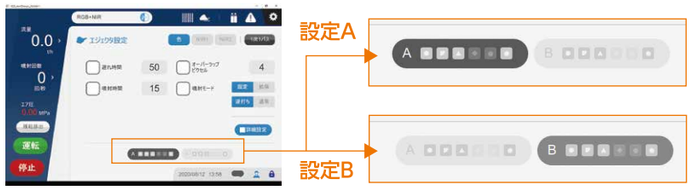

■ 多用途原料モード搭載

選別除去する不良品の画像を取り込み、感度作成ボタンを押します。

1台で大麦･雑穀などの選別も可能に

従来機種では米以外の原料で使用する際、他品種対応ソフトが別途必要でしたが、SLASHではサタケ独自の自動検量線作成システム「Satake Smart Sensitivity」を搭載、原料毎の選別設定が誰でも簡単に行えるようになりました。

※導入前に弊社選別加工総合センターにて試験確認が必要となります。
※別途オプション部品の取付が必要となります。

選別できる原料･異物のサンプル

仕様

型　　式	VQS-01AM
処理能力※	玄米：0.4～2.6 t/h、　白米：0.4～2.9 t/h
主な用途	①うるち　玄米･白米、　②もち　玄米･白米、③その他(小麦･大麦、乾籾、雑穀、ペレット等)
所要動力	単相 200 V　2.0 kW
エア消費量※	240 Nℓ/min
必要集塵量	4 m^3/min
カメラ	フルカラー × 2個、近赤外線(NIR) × 2個
光源	LED
搬送機	フィーダ × 2基、揺動フィーダ × 1基 1次不良品用昇降機×1本、2次良品用昇降機×1本
機体質量	365 kg
オプション	1次選別U溝シュート (処理能力:0～1.0 t/h)

※ 処理能力・エア消費量は、原料中の不良品混入率により異なります。

寸法

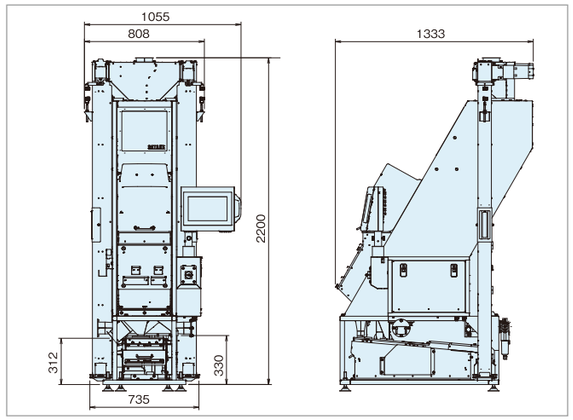

⚠ 機械は取扱説明書をよく読み、じゅうぶんに点検整備をして正しく安全に使いましょう。商品の外観、仕様は性能改良等により、予告なく変更する場合があります。

本文中の商品名、サービス名、社名ロゴ等は当社または関連会社の登録商標または標章ですので、許可なく転用、転載、複製等の法令に違反する行為は禁止します。

■お問い合わせ窓口

北海道	TEL.(011)812−2888	関　東	TEL.(03)3253−3112	北　陸	TEL.(076)207−6108	松　山	TEL.(089)982−6991
東　北	TEL.(0197)64−0113	新　潟	TEL.(025)287−0179	関　西	TEL.(06)6867−6027	九　州	TEL.(092)412−0411
仙　台	TEL.(022)287−2744	中　部	TEL.(0586)73−2179	中四国	TEL.(082)420−8615		

株式会社 サタケ

広島本社
〒739-8602　広島県東広島市西条西本町2番30号
TEL.(082)420-8549　FAX.(082)420-0003

東京本社
〒101-0021　東京都千代田区外神田4丁目7番2号
TEL.(03)3253-3112　FAX.(03)5256-7270

ホームページURL　https://satake-japan.co.jp

株式会社サタケはマネジメントシステムの国際規格であるISO9001とISO14001の認証を取得し、高品質な商品･サービスの提供に努めています。

ISO9001 認証取得 (品質マネジメントシステム)

ISO14001 認証取得 (環境マネジメントシステム)

カタログ制作年月　2021年6月　　No.262-00

SLASH

光選別機に求められる役割を
限りなく網羅

メンテナンス性が飛躍的に向上

■ 構成部位の名称と機能について

希望に合わせたレイアウト対応

良品排出口の左右配置を
ご購入時に選択可能です。

※設置後の変更はできません。

◀右流れ左排出

左流れ右排出▶

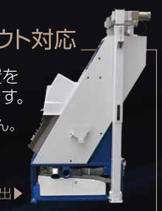

原料投入口

昇降機（2次良品用）

昇降機（1次不良品用）

フィーダ（原料供給）

振動を可変させ、原料の性状・選別状況に応じた流量にコントロールできます。

シュート

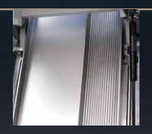

平シュート（1次選別）、U溝シュート（2次選別）で構成。長さを十分に取り、米の流速を安定させる事で、選別精度が向上しました。

サンプリング口

良品及び不良品を取り出し、選別状態を確認できます。

揺動フィーダ

1次不良品、2次良品を付属の昇降機へ搬送します。

光学部

可視光源RGB用LED、近赤外線用LEDを搭載。原料を明るく照らし、微妙な色差の選別にも対応できます。

選別ホッパ・不良品排出口

選別後の不良品を排出するホッパ。工具レスで分解清掃をすることができます。

残留除去装置

昇降機の下部にエアー残留除去装置を標準装備。ロット切替時の残留米清掃が迅速に行えます。

SLASH

Piezoelectric Element

piezo

圧倒的な選別性能。次世代の光選別機、誕生。

高精度 留まり

異物除去の精度を上げるピエゾバルブ採用

｛ 応答性が向上 ｝

従来のソレノイドバルブ
（電磁石タイプ）との比較

バルブ開閉速度	良品の巻き添え量
約1.7倍 当社比	10% 当社比 低減

従来ソレノイドバルブとの比較

｛ ランニングコスト削減 ｝

ピエゾ素子の特性による、バルブ開閉時の消費電力低減

エア圧損の少ない構造による、エア消費量の低減

バルブ消費電力	バルブエア消費量
50% 当社比 低減	20% 当社比 低減

従来ソレノイドバルブとの比較

NIR

Near-Infrared Spectroscopy

高性能

2つの波長、2台の近赤外線カメラ搭載

フルカラーカメラによる波長の可視光領域では、透明または同色の異物は検出できないため、近赤外線（NIR）の光を使用し、異物の分光特性（透過・反射等）で選別します。
「SLASH」では、2つの波長の異なる近赤外線カメラを搭載し、シリカゲルや透明樹脂などの異物選別精度が向上しました。

シラタ着色同時選別時の選別性能が向上

うるち米

米を貫く透過光線をはっきり認識可能。

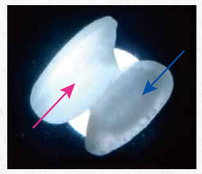

シラタ（乳白米）

乳白部分は光が透過せず認識可能。

光源にCCFL（冷陰極管）ではなく、明るいLEDを使用することで、着色粒の選別能力を落とすことなく、シラタ（乳白米）の選別 性能が向上しました。

高耐久

光源の総LED化

運転開始時の暖機時間を大幅に短縮

暖機時間	光源の長寿命化
30分 ↓ 5分	20,000時間 ↓ 30,000時間

従来機種ES-01AMとの比較

光源の長寿命化

スタンバイモードを搭載し、消費電力を削減

運転待機時は光量が下がるため、無駄な電力を消費しません。

LED

Light Emitting Diode

新たに4色LEDを採用
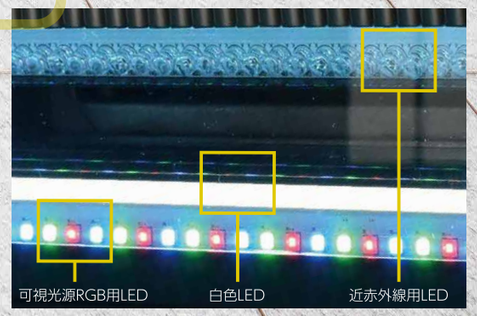
流下してくる原料を照射する光源に可視光源RGB用LEDと近赤外線用LED、原料を検出するための基準となるバックグランドに白色LEDを搭載しています。4色LEDとフルカラーカメラで得た多量な情報を、サタケ独自の画像処理技術を用いて、正確に判別します。